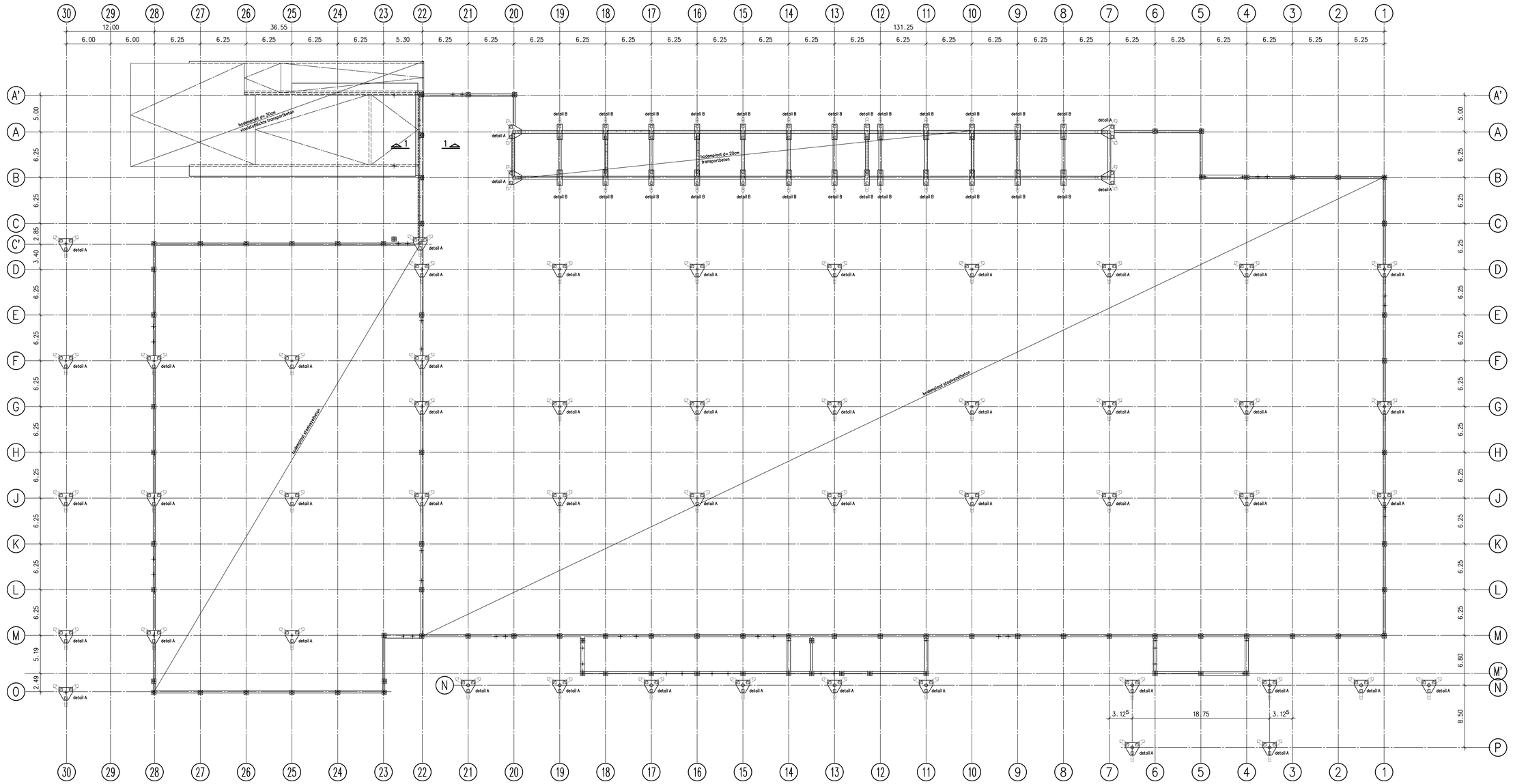

detail A

paaljuk op 3 palen; schaal 1:25

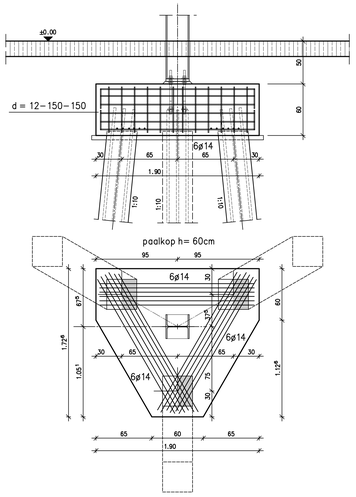

detail B

paaljuk op 2 palen; schaal 1:25

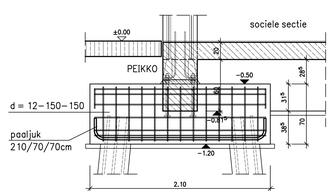

doorsnede rand kolom

bouwmarkt – schaal 1:20

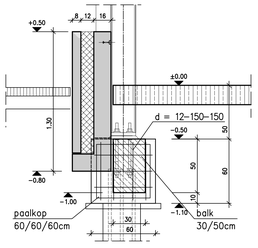

doorsnede rand kolom

sociale sectie – schaal 1:20

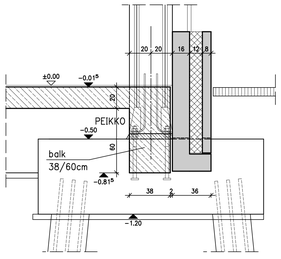

doorsnede 1–1

schaal 1:25

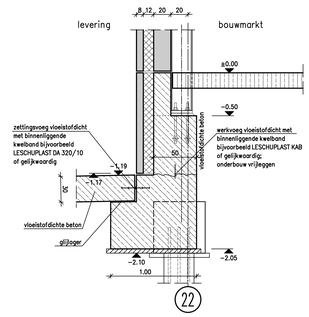

legende:

- prefab
- transportbeton
- staalvezelbeton

vergunningsplan

Alle maten zijn te controleren.
Onstemmigheden zijn direkt te melden bij de tekenaar.
Bij misachting van de tekeningen is de uitvoerende verantwoordelijk.
De tekening is alleen geldig in combinatie met de tekeningen van de architekt en de constructeur.

datum	architect	bouwdeel
06.12.16	●	

BÜRO FÜR KONSTRUKTIVEN INGENIEURBAU
FISCHER + SCHMID GmbH
RITTNERTSTRASSE 23, 76227 KARLSRUHE, TEL. +49 (0)721/94384-0, FAX +49 (0)721/94384-10

project
Hornbach Bouwmarkt Nederland B.V.
Nieuwbouw Hornbach bouw– en tuinmarkt
NL – 7321 MG Apeldoorn – Voorwarts

bestanddeel
bouwmarkt en tuinmarkt
overzicht fundering

schaal	datum	getekend	getest	formaat
1:200/25/20	augustus 2016	Tr		90x120

tek.code	werk–Nr.	getekend	bestanddeel	weergave	tek. inhoud	tek. nummer	index
	1080_	TW_	GE_	PO_	FU_	0001_	–